Аккумуляторные батареи для систем связи и телекоммуникаций
DELTA FTS 12-180E

DELTA® BATTERY
новое поколение аккумуляторов

Компания "Энергон-Телеком" запускает в серию новый продукт серии Delta FT: аккумуляторный моноблок Delta FTS 12-180E. Конструкция корпуса оптимизирована для установки в 19`` и 23`` шкафы и стойки.

Один из важнейших технических параметров любого аккумулятора – удельная емкость, характеризующую количество энергии в единице объема элемента. У новой серии FTS она выше на 15%, при этом площадь занимаемой поверхности меньше, что позволяет устанавливать большее количество аккумуляторов на фиксированной площади.

Номинальная емкость нового блока (C10, t=20° C) - 180 Ач. Аккумуляторы серии FTS оптимальны для использования как на коротких, так и длинных режимах разряда. Аккумуляторы Delta серии FTS соответствуют требованиям Eurobat IEC896-2.

Конструкция батареи

Компонент	Полож. пластина	Отриц. пластина	Контейнер	Крышка	Клапан	Клеммы	Сепаратор	Электролит
Материал	Диоксид свинца	Свинец	ABS	ABS	Каучук	Медь	Стекловолокно	Серная кислота

Технические характеристики

Номинальное напряжение.....12 В
Число элементов..... 6
Срок службы..... до 10 лет
Номинальная емкость (20°C)
10 часовой разряд (18А, 1.8В/эл).....180 Ач
5 часовой разряд (32.4А, 1.75В/эл).....162 Ач
1 часовой разряд (116А, 1.6В/эл).....116 Ач
Внутреннее сопротивление
полностью заряженной батареи (20°C)..... 4.0 мОм
Саморазряд.....3% емкости в месяц при 20°C

Рабочий диапазон температур

Разряд..... -20~60°C
Заряд..... -10~60°C
Хранение..... -20~60°C
Макс. разрядный ток (20°C)..... 1000А (5с)
Метод заряда: Заряд постоянным напряжением..... (20°C)
Циклический режим..... 14.4-14.7В
Макс. зарядный ток..... 54А
Температурная компенсация..... -30мВ/°C
Буферный режим..... 13.5-13.8В
Температурная компенсация..... -20мВ/°C
Ток короткого замыкания..... 2700А

Разряд постоянным током, А (при 20°C)

А/эл-т	15м	30м	45м	1ч	2ч	3ч	4ч	5ч	6ч	8ч	10ч	24ч
1.60В	312.0	198.0	147.0	116.0	62.8	50.6	36.8	33.3	26.7	21.0	18.4	8.00
1.65В	294.0	191.0	142.0	113.0	61.7	49.7	36.3	33.1	26.5	20.9	18.3	7.98
1.70В	273.0	183.0	136.0	109.0	60.6	48.7	35.7	32.8	26.3	20.7	18.2	7.95
1.75В	250.0	174.0	130.0	105.0	59.4	47.6	34.9	32.4	26.0	20.5	18.1	7.92
1.80В	225.0	164.0	123.0	100.0	58.3	46.5	34.0	32.0	25.5	20.2	18.0	7.88

Разряд постоянной мощностью, Вт (при 20°C)

Вт/эл-т	15м	30м	45м	1ч	2ч	3ч	4ч	5ч	6ч	8ч	10ч	24ч
1.60В	536.0	358.0	276.0	220.0	132.0	96.8	73.2	62.8	52.5	40.8	35.0	15.3
1.65В	508.0	343.0	264.0	216.0	130.0	95.6	72.3	62.3	52.2	40.5	34.8	15.3
1.70В	478.0	326.0	255.0	211.0	127.0	94.3	71.4	61.7	51.8	40.0	34.6	15.2
1.75В	446.0	308.0	245.0	206.0	124.0	92.9	70.2	61.1	51.3	39.5	34.3	15.2
1.80В	412.0	289.0	235.0	200.0	121.0	91.5	68.8	60.5	50.8	38.9	34.0	15.1

Особенности

- Технология AGM позволяет рекомбинировать 99% выделяемого газа;
- Нет ограничений на воздушные перевозки;
- Соответствие требованиям UL;
- Эксплуатация в любом положении;
- Легированные кальцием свинцовые пластины обеспечивают высокую плотность энергии;
- Большой срок службы;
- Необслуживаемые, нет необходимости в доливе воды;
- Низкий саморазряд;
- Корпус аккумулятора выполнен из пластика ABS, не поддерживающего горение.

Габариты, вес

Длина, мм *546*
Ширина, мм *125*
Высота, мм *317*
Полная высота, мм *323*
Вес, кг 53.0

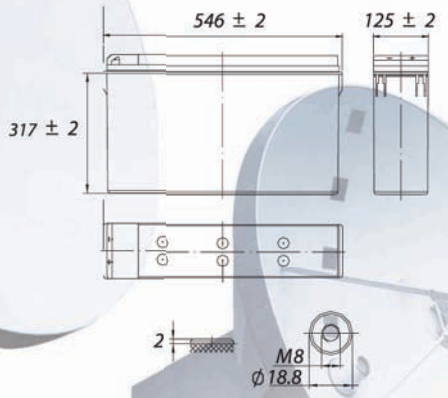

FTS 12-180E

DELTA® BATTERY
новое поколение аккумуляторов

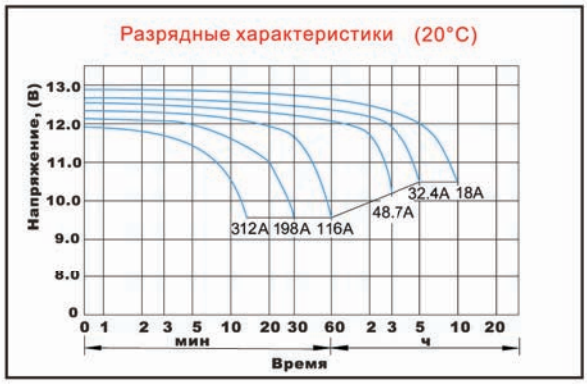

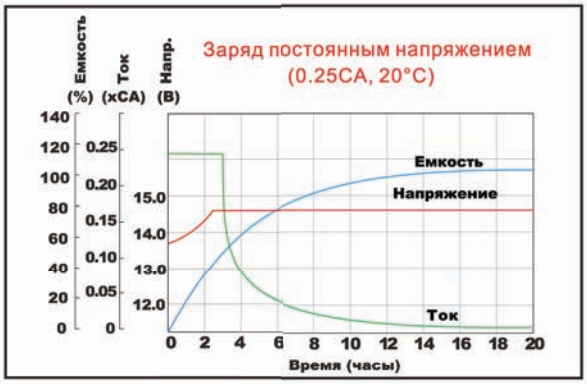

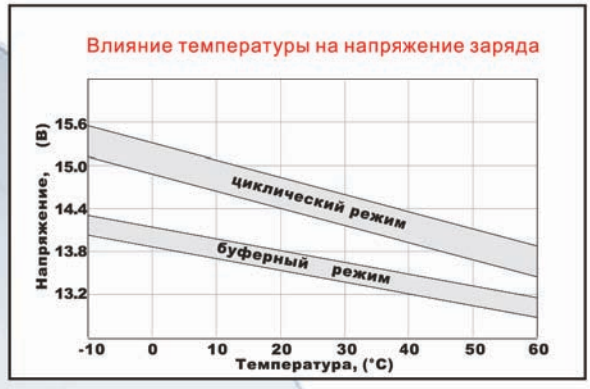

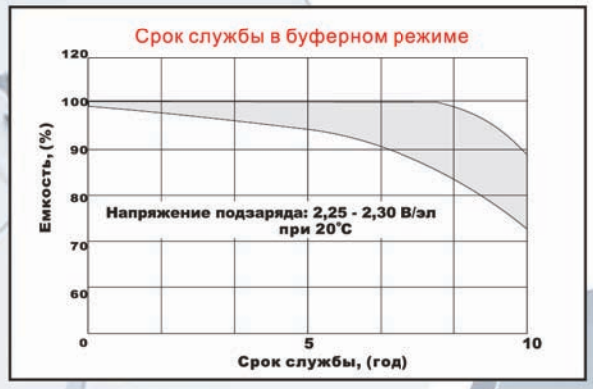

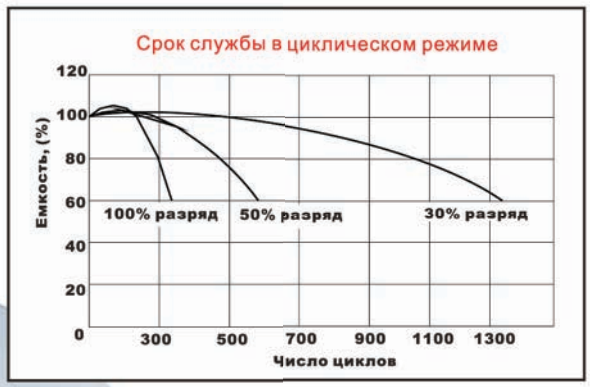

ЭНЕРГОН

Официальные представители:

Москва
+7 (495) 785 73 87
sales@energon.ru

Санкт-Петербург
+7 (812) 449 37 42
sales@spb.energon.ru

Новосибирск
+7 (383) 221 18 48
sales@nsk.energon.ru

www.energon.ru